1.5系列承认图面

REV	SYM	REVISION RECORD	DR.	APPR.	DATE
A/0		原 始 版 本			A/0
A/1		温度改成-30° – +105°			20260528

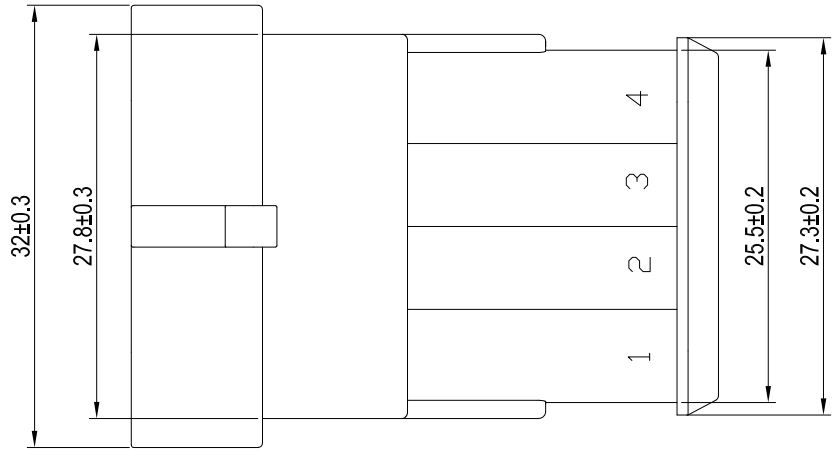

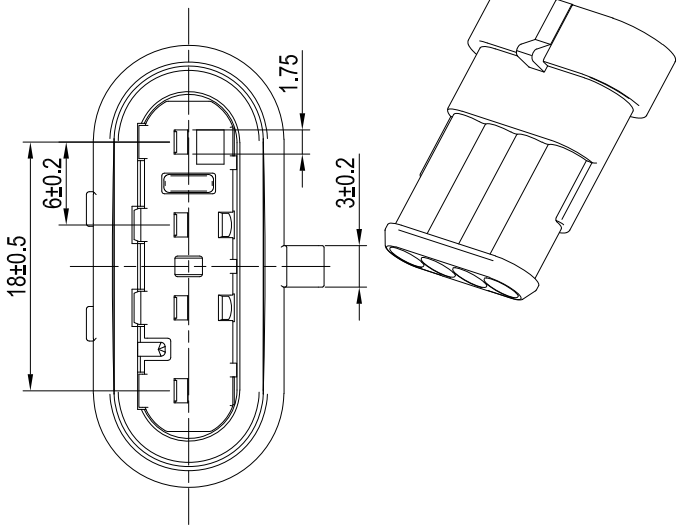

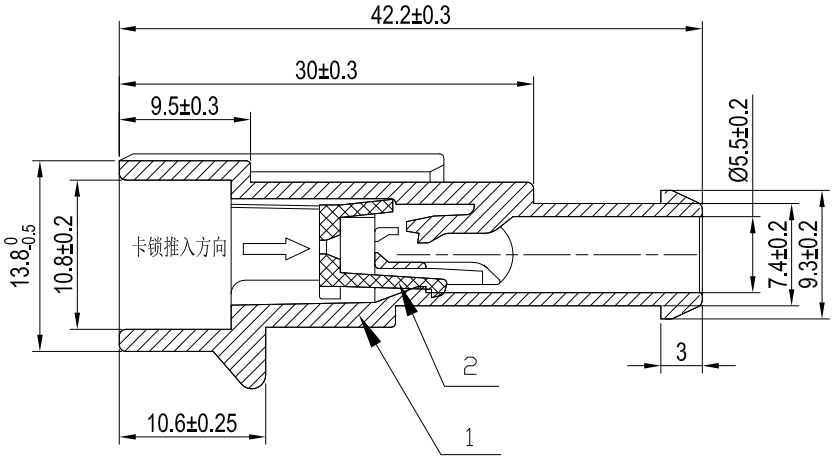

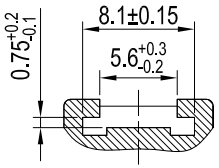

POS	Part No		REF Original Part No
4	C6004-H04	C6004-4A	282106-1

序号	LHE PN 零件号	部件	材料	颜色	数量	防水	附注
2	11500041072-2	卡锁	PA66	红色	1	是	
1	11500041072-1	主体	PA66	黑色	1		

主要技术参数
Main Specifications

1. 表面光洁，无明显缩坑与熔接痕；
2. 工作环境温度:-30° – +105° ；

未注公差					浙江联和电子有限公司 ZHEJIANG LIANHE ELECTRONICS CO.,LTD						
X.° ±0.3°											
0<XX≤5	5<XX≤20	20<XX≤50	50<XX≤100	100<XX	单位	比例	Design Units	SIZE	页码		
±0.20	±0.30	±0.40	±0.8	±0.1	MM Only	——	METRIC	A4			
制 作	审 核	批 准			材 料	图 号		Part No.	11500041072		
					见图解	品 名		C6004-4A(226)			

旧底图总号

底图总号

签 字

日 期